USER GUIDE
GUÍA DEL USUARIO

1 OVERVIEW OF THE LOCKSET
DESCRIPCIÓN GENERAL DEL JUEGO DE CERRADURA

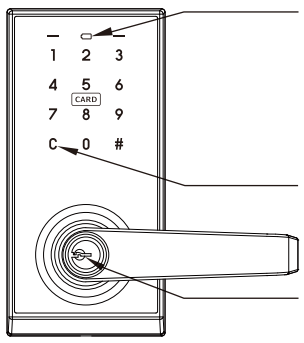

1 INDICATORS / INDICADORES

1. Red light: Represents an incorrect entry or the unit is programming mode.
2. Yellow light: Flashes when the batteries are low in power.
3. Green light: Represents a correct entry.

1. Luz roja Representa una entrada incorrecta o que la unidad está en modo de programación.
2. Luz amarilla: Parpadea cuando las baterías están bajas de energía.
3. Luz verde: Representa una entrada correcta.

2 CLEAR BUTTON / BOTÓN BORRAR

1. Please always press Ⓒ button to cancel any typo or exit programming mode.

1. Oprima siempre el botón Ⓒ para cancelar cualquier error de tipeo o salir del modo de programación.

3 MECHANICAL KEYWAY OVERRIDE / ANULACIÓN MECÁNICA DEL PASADOR

1. To unlock the lockset by a valid key.

1. Se usa para desbloquear el juego de cerradura con una llave válida.

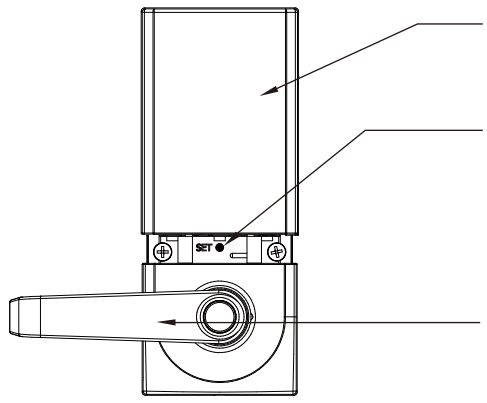

4 BATTERY COVER / CUBIERTA DE LA BATERÍA

1. Protects the batteries from unexpected damage.

1. Protege las baterías de daños imprevistos.

5 [SET] BUTTON / BOTÓN DE AJUSTE

1. Press [SET] button to enter and exit programming mode.
2. Please refer to 2 - ❸ for more information about programming mode.

1. Pulse el botón [SET] para entrar y salir del modo de programación.
2. Consulte el punto 2 - ❸ para obtener más información sobre el modo de programación.

6 LEVER HANDLE / MANGO DE LA PALANCA

1. Opens the door.

1. Abre la puerta.

2 HOW TO LOCK / UNLOCK / PROGRAM THE LOCKSET
CÓMO BLOQUEAR, DESBLOQUEAR Y PROGRAMAR EL JUEGO DE CERRADURA

1 AUTO-LOCK / PASSAGE MODE
AUTO-BLOQUEA / PUERTA DE PASO

Auto-lock
Auto-bloquea

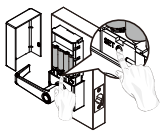

Auto-lock → Press [SET]
Auto-bloquea → Oprima la tecla [SET]

In Auto-lock mode, the lock will automatically lock in 5 seconds. See 2 - ❸ to adjust auto-lock delay timer.
En el modo auto bloqueo, la cerradura se bloqueará automáticamente en 5 segundos. Consulte 2 - ❸ para ajustar el temporizador de retardo del auto bloqueo.

Passage mode
Puerta de paso

Passage mode → Press [SET] + #
Puerta de Paso → Oprima la tecla [SET] + #

In Passage mode, the lock will remian unlocked until it is switched to Auto-lock mode.
En el modo de Paso, el bloqueo permanecerá desbloqueado hasta que se cambie a modo Auto bloqueo.

2 HOW TO UNLOCK THE LOCKSET
CÓMO DESBLOQUEAR LA CERRADURA

To unlock
Para desbloquear

Ⓐ

To unlock, enter valid User Code or Programming Code.
Para desbloquear, introduzca un código de usuario válido o un código de programación para desbloquear.

⚠ After the screen is activated, enter Guiding Code first if it is on (see 2 - ❸).
Después de activar la pantalla, introduzca primero el código de guía si está en (consulte 2 - ❸).

Press and hold # right after the door is unlocked to stop auto-locking. To enable auto-lock, activate the screen then press and hold # again until beep sound.
Mantenga presionado # justo después de que la puerta se desbloquee para detener el bloqueo automático. Para habilitar el bloqueo automático, active la pantalla y, a continuación, mantenga presionado # de nuevo hasta que suene el bip.

Ⓑ

Use a valid RFID Card to unlock
Use una tarjeta RFID para desbloquear.

Ⓒ

Use a mechanical key to lock.
Use una llave mecánica para desbloquear.

⚠ The screen is temporarily disabled after 4 consecutive incorrect entries. La pantalla táctil es desactivada temporalmente después de 4 entradas incorrectas consecutivas.

3 HOW TO PROGRAM THE LOCKSET
CÓMO PROGRAMAR EL JUEGO DE CERRADURA

BASIC SETTINGS
CONFIGURACIÓN BÁSICA

Change Programming Code Cambio código de programación	• Programming Code can be used to program or unlock the lockset. • The default Programming Code is "**12345678**". • Se puede usar un código de programación para programar o desbloquear el juego de cerradura. • El código de programación predeterminado es "**12345678**".	Press [SET] / Oprima la tecla [SET] → Programming Code (4~8 digits) / Código de programación (4 a 8 dígitos) → # → 1 → 0 → # → New Programming Code(4~8 digits) / Nuevo código de programación (4 a 8 dígitos) → # → Same New Programming Code (4~8 digits) / Mismo nouveau code de programmation (4 a 8 chiffres) → #
Add a User Code(s) Agregue un código de usuario	• User Code can be used to unlock the lockset. • User Card + User Code has a total capacity of 100 sets combined. • El código de usuario puede ser utilizado para desbloquear la cerradura. • Tarjeta de usuario + código de usuario tienen una capacidad total de 100 conjuntos combinados.	Press [SET] / Oprima la tecla [SET] → Programming Code (4~8 digits) / Código de programación (4 a 8 dígitos) → # → 2 → 0 → # → New User Code (4-8 digits) / Nuevo código de usuario (4 a 8 dígitos) → # → Same New User Code (4-8 digits) / Mismo nuevo código de usuario (4 a 8 dígitos) → # → Add another code / Agregar otro código
Add User Card(s) Agregue una nueva tarjeta del usuario	• User Card can be used to unlock the lockset. • User Card + User Code has a total capacity of 100 sets combined. • La tarjeta de usuario puede ser usada para desbloquear la cerradura. • Tarjeta de usuario + código de usuario tienen una capacidad total de 100 conjuntos combinados.	Press [SET] / Oprima la tecla [SET] → Programming Code (4~8 digits) / Código de programación (4 a 8 dígitos) → # → 2 → 0 → # → Swipe NEW User Card / Deslice la NUEVA tarjeta del usuario → Swipe NEW User Card again / Pase de nuevo la tarjeta de usuario NUEVA → Add another Card / Agregar otro tarjeta
Delete individual User Code(s) Elimine el/los código/s de entrada única / usuario individual	• Delete individual User Code(s). • Eliminar códigos de usuario individuales.	Press [SET] / Oprima la tecla [SET] → Programming Code (4~8 digits) / Código de programación (4 a 8 dígitos) → # → 3 → 0 → # → User Code / Código de usuario → # → Same User Code / Mismo código de usuario → # → Delete another code / Eliminar otro código
Delete individual User Card(s) Elimine la tarjeta/s de usuario individual	• Delete individual User Card(s). • Elimine la tarjeta/s de usuario individual.	Press [SET] / Oprima la tecla [SET] → Programming Code (4~8 digits) / Código de programación (4 a 8 dígitos) → # → 3 → 0 → # → Swipe User Card / Pase la tarjeta de usuario → Swipe User Card again / Pase la tarjeta de usuario de nueva. → Delete another Card / Eliminar otro tarjeta
Delete ALL User Codes Elimine todos los códigos de entrada única / usuario	• Delete ALL User Codes at once. • Eliminar TODOS los códigos de usuario a la vez.	Press [SET] / Oprima la tecla [SET] → Programming Code (4~8 digits) / Código de programación (4 a 8 dígitos) → # → 4 → 0 → # → #
Delete ALL User Cards Borrar TODAS las tarjetas de usuarios	• Delete ALL User Cards at once. • Eliminar TODOS los tarjetas de usuario a la vez.	Press [SET] / Oprima la tecla [SET] → Programming Code (4~8 digits) / Código de programación (4 a 8 dígitos) → # → 4 → 1 → # → #

ADVANCED SETTINGS
AJUSTE AVANZADO

Add Single-use User Code(s) Agregue un código de una sola entrada	• Single-use User Code can only be used once to unlock the lockset. • Single-use User Code capacity: 4 sets (4 digits). • El código de usuario de uso único sólo puede ser usado una vez para desbloquear la cerradura. • Capacidad del código de usuario: 4 juegos (4 dígitos).	Press [SET] / Oprima la tecla [SET] → Programming Code (4~8 digits) / Código de programación (4 a 8 dígitos) → # → 2 → 1 → # → Single-use User Code (4 digits) / Código de usuario de una sola entrada (4 dígitos) → # → Same Single-use User Code (4 digits) / Mismo Código de usuario de una sola entrada (4 dígitos) → # → Add another code / Agregar otro código
Guiding Code Código de guía	• Guiding Code is a set of random codes to be entered prior to any User Code to prevent code probing by placing finger prints on every button making code discovery more difficult. • El código de guía es un juego de códigos aleatorios a introducir antes de cualquier código de usuario para prevenir que el código explore, colocando las huellas digitales de todos los descubrimientos más difícil botón de código de decisiones.	Press [SET] / Oprima la tecla [SET] → Programming Code (4~8 digits) / Código de programación (4 a 8 dígitos) → # → 2 → 2 → # → Turn On / Encender: 1 → # ; Turn Off / Apagar: 0 → #
Vacation Mode Modo de vacaciones	• Vacation mode temporarily disable ALL User Codes. • El modo de vacación temporalmente desactiva TODOS los códigos de usuario.	Press [SET] / Oprima la tecla [SET] → Programming Code (4~8 digits) / Código de programación (4 a 8 dígitos) → # → 5 → 0 → # → Turn On / Encender: 1 → # ; Turn Off / Apagar: 0 → #
Volume Control Control de volumen	• Turn on / off door lock operation volume. • Volume is always on in the programming mode. • Ajustar el volumen de operaciones del bloqueo de puerta. • El volumen siembre está en el modo de programación.	Press [SET] / Oprima la tecla [SET] → Programming Code (4~8 digits) / Código de programación (4 a 8 dígitos) → # → 6 → 0 → # → Turn On / Encender: 1 → # ; Turn Off / Apagar: 0 → #
Auto-lock Delay Timer Temporizador de retardo de bloqueo automático	• Default Auto-lock Delay Timer : 5 seconds. • Auto-lock Delay Timer range: 5 -99 seconds. • Retardo de tiempo de bloqueo automático predeterminado: 5 segundos. • Rango del retardo de tiempo de bloqueo automático: 5 a 99 segundos.	Press [SET] / Oprima la tecla [SET] → Programming Code (4~8 digits) / Código de programación (4 a 8 dígitos) → # → 7 → 0 → # → Enter New Amount (5 - 99) / Ingresar nueva cantidad (5 - 99) → #
Switch modes with # Cambiar modos con #	• Turn on/off switching modes by pressing #. • # lights up after entering valid user code or programming code when this is on. • Active/desactive los modos de cambio presionando #. • # se ilumina después de introducir un código de usuario válido o código de programación cuando está activado. The lock has a default mode where the # light remains lit after entering a correct code, at this point if the # is pressed the lock will enter passage mode. To turn off this default feature please follow the procedure on the right-hand side. El bloqueo tiene un modo predeterminado donde la luz # permanece encendida después de introducir un código correcto. En este punto, si se presiona #, el bloqueo entrará en modo pasaje. A su vez fuera de esta función predeterminada, siga el procedimiento en el lado derecho .	Press [SET] / Oprima la tecla [SET] → Programming Code (4~8 digits) / Código de programación (4 a 8 dígitos) → # → 8 → 0 → # → Turn On / Encender: 1 → # ; Turn Off / Apagar: 0 → #
Double Authorization Mode Modo de autorización doble	• When the Double Authorization Mode is turned on, both User Code and User Card must be authenticated to unlock the lockset. • Cuando el modo de autorización doble está apagado, tanto el código de usuario como la tarjeta de usuario deben autenticarse para desbloquear la cerradura.	Press [SET] / Oprima la tecla [SET] → Programming Code (4~8 digits) / Código de programación (4 a 8 dígitos) → # → 9 → 9 → # → Turn On / Encender: 1 → # ; Turn Off / Apagar: 0 → #

⚠
- The lockset will exit the programming mode and resume to the stand-by status if no input is made in 30 seconds.
- 3 Beeps means something was entered incorrectly. Please redo the step again.
- Press [SET] button to exit programming mode when complete the programming.
- El juego de cerradura saldrá del modo de programación y reanudará el modo de espera si no se oprime ningún botón durante 30 segundos.
- 3 bips significan que se ha introducido algo incorrectamente. Vuelva a hacer el paso de nuevo.
- Presione el botón [SET] para salir del modo de programación cuando complete la programación.

❹ RESTORE TO FACTORY SETTINGS
RESTAURE LA CONFIGURACIÓN DE FÁBRICA

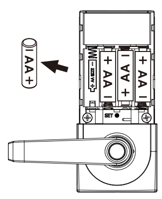

- Remove one battery
- Retire una batería

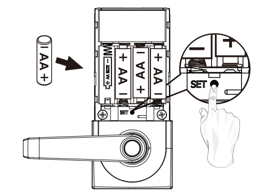

- Press and hold [SET] button while inserting the battery back.
- Hold the set button until long beep has finished.
- Mantenga presionado el botón de AJUSTE mientras introduce la batería.
- Mantenga presionado el botón de ajuste hasta que el bip largo haya finalizado.

⚠ 1. This will erase all stored information, including bolt direction.
2. The Programming Code will be restored to default 1-2-3-4-5-6-7-8.
1. Esto borrará toda la información almacenada, incluyendo dirección del perno.
2. El código de programación se restaurará por defecto 1-2-3-4-5-6-7-8.

3 TROUBLESHOOTING
RESOLUCIÓN DE PROBLEMAS

❶ INSTALLATION
INSTALACIÓN

QUESTIONS PREGUNTAS	ANSWERS RESPUESTA
A.The latch does not operate correctly after installation. A. El indicador de la batería sigue parpadeando.	1. Make sure the backset on the latch is set to the proper length. 1. Asegúrese de que la entrada en el cerrojo tenga la longitud adecuada.
B. Can not remove key after the lock is installed. B. No se puede retirar la llave después de instalar el bloqueo.	1. The key can only be removed when it is horizontal. 2. Make sure the key teeth is facing up during installation. please refer to installation instruction 4 - ❸ - B. 1. La clave sólo se puede retirar cuando está en horizontal. 2. Asegúrese de que los dientes de la llave están hacia arriba durante la instalación Consulte las instrucciones de instalación 4 - ❸ - B.

❷ OPERATION
OPERACIÓN

QUESTIONS PREGUNTAS	ANSWERS RESPUESTA
A. Battery indicator keeps flashing. A. El indicador de la batería sigue parpadeando.	1. The batteries are getting low, please replace with four new batteries for the best performance (alkaline batteries only). 1. Las baterías se están agotando; instale cuatro baterías nuevas para obtener un mejor desempeño (únicamente baterías alcalinas).
B. Touch screen not responding. B. La pantalla táctil no responde.	1. Check the battery installation. 2. The batteries are getting low if the battery indicator keeps flashing. please replace with four new batteries for the best performance (alkaline batteries only). 3. Make sure the cable is well-connected to the port, and was not damaged during installation. 1. Revise la instalación de la batería. 2. Si el indicador de batería baja sigue parpadeando, las baterías se están agotando; instale cuatro baterías nuevas para obtener un mejor desempeño (únicamente baterías alcalinas) 3. Asegúrese de que el cable está bien conectado al puerto y que no se dañó durante la instalación.
C. Programming code can not be changed. C. No se puede cambiar el código de programación.	1. Please refer to 2 - ❹ in the user guide to restore factory setting and reprogram all codes. 1. Consulte 2 - ❹ en la guía del usuario para restablecer a los ajustes de fabricación y vuelva a programar todos los códigos.
D. What should I do if wrong code was entered? D. Qué debo hacer si se ingresó un código erróneo?	1. Press Ⓒ button once and continue to input code according to regular procedures. 1. Oprima el botón Ⓒ una vez e ingrese el código de acuerdo con los procedimientos normales.
E. Can not delete all User Codes/cards . E. No se pueden eliminar todos los códigos / tarjetas de usuario.	1. Make sure the whole code entering process is completed within 30 seconds, otherwise the unit will time out. 2. Make sure the programming code has been entered correctly. 1. Asegúrese de que se completo todo el proceso de entrada de códigos en 30 segundos, de lo contrario, se agotará el tiempo de espera de la unidad. 2. Asegúrese de que se ha ingresado el código de programación correctamente.
F. Can not add a new user code /card. F. No se puede añadir un nuevocódigo / tarjeta de usuario.	1. Make sure the whole code entering process is completed within 30 seconds, otherwise the unit will time out. 2. Make sure the programming code has been entered correctly. 3. The new user code / card will not be accepted when the capacity is full. Try to delete existing user codes / cards and then add new one(s) again. A user code must be at least 4 to 8 digits. 1. Asegúrese de que se completo todo el proceso de entrada de códigos en 30 segundos, de lo contrario, se agotará el tiempo de espera de la unidad. 2. Asegúrese de que se ha ingresado el código de programación correctamente. 3. El nuevo código / tarjeta de usuario no será aceptado cuando no hay más capacidad. Trate de eliminar los códigos / tarjetas de usuario y, a continuación, añada uno/varios nuevo/s otra vez. Un código de usuario debe tener al menos de 4 a 8 dígitos.
G. "Auto lock" does not function. G. La función "Bloqueoautomático" no funciona.	1. The batteries are getting low if the battery indicator keeps flashing. please replace with four new batteries for the best performance (alkaline batteries only). 1. Si el indicador de batería baja sigue parpadeando, las baterías se están agotando; instale cuatro baterías nuevas para obtener un mejor desempeño (únicamente baterías alcalinas)
H. Lockset is not able to unlock by touch screen. H. El juego de cerradura no se puede desbloquear desde la pantalla táctil.	1. Make sure you have entered the correct user code. 2. The battery is low if the battery indicator light keeps flashing. Please replace with four new batteries. 1. Asegúrese de haber ingresado el código de usuario correcto. 2. Si el indicador de batería baja sigue parpadeando, las baterías se están agotando. Instale cuatro baterías nuevas.
I. Lockset is unable to reset. I. El juego de cerradura no se restablece.	1. Please refer to 2 - ❹ in the user guide to restore factory setting. 2. The battery is low if the battery indicator light keeps flashing. Please replace with four new batteries. 1. Consulte 2 - ❹ en la guía del usuario para restablecer a los ajustes de fabricación. 2. Si el indicador de batería baja sigue parpadeando, las baterías se están agotando. Instale cuatro baterías nuevas.

QUESTIONS PREGUNTAS	ANSWERS RESPUESTA
J. Operate the lockset in darkness. J. Cómo operar el juego de cerradura en la oscuridad.	1. Touch the screen to activate the lockset back light. 1. Toque la pantalla para activar la retroiluminación del juego de cerradura.
K.The red indicator is still on after programming is completed. K. El indicador rojo permanece encendido después de completada la programación.	1. Check if [SET] button is jammed. 2. Re-install the batteries. 1. Revise si el botón [SET] está atascado. 2. Vuelva a instalar las baterías.

If the lock appears to be damaged or does not operate properly, please contact your local provider for more help.
Si la cerradura parece estar dañada o no opera correctamente, comuníquese con su proveedor local para obtener más ayuda.

DECLARATIONS AND SAFETY STATEMENTS FEDERAL COMMUNICATIONS COMMISSION STATEMENT
DECLARACIONES Y COMUNICADOS DE SEGURIDAD DECLARACIÓN DE LA COMISIÓN FEDERAL DE COMUNICACIONES

This device complies with Part 15 of the FCC Rules. Operation is subject to the following two conditions:
(1) this device may not cause harmful interference, and (2) this device must accept any interference received, including interference that may cause undesired operation.
Changes or modifications not expressly approved by the party responsible for compliance could void the user's authority to operate the equipment.
NOTE: This equipment has been tested and found to comply with the limits for a Class B digital device, pursuant to part 15 of the FCC Rules. These limits are designed to provide reasonable protection against harmful interference in a residential installation. This equipment generates, uses and can radiate radio frequency energy and, if not installed and used in accordance with the instructions, may cause harmful interference to radio communications. However, there is no guarantee that interference will not occur in a particular installation.
If this equipment does cause harmful interference to radio or television reception, which can be determined by turning the equipment off and on, the user is encouraged to try to correct the interference by one or more of the following measures:
• Reorient or relocate the receiving antenna.
• Increase the separation between the equipment and receiver.
• Connect the equipment into an outlet on a circuit different from that to which the receiver is connected.
• Consult the dealer or an experienced radio/TV technician for help.

IC REGULATIONS
This device complies with Industry Canada licence-exempt RSS-210 standard. Operation is subject to the following two conditions:
(1) this device may not cause harmful interference, and (2) this device must accept any interference received, including interference that may cause undesired operation of the device.

Este dispositivo cumple con la sección 15 de las normas de FCC Rules. Su uso está sujeto a las dos condiciones siguientes:
(1) este dispositivo no provocará interferencias dañinas, y (2) este dispositivo aceptará toda interferencia recibida, incluida aquella que pudiera causar operación no deseada.
Los cambios o modificaciones no aprobados expresamente por la parte responsable de conformidad, puede anular la autorización del usuario para operar el equipo.
NOTA: Se ha verificado que este equipo cumple los límites para ser un dispositivo digital de Clase B, conforme a la sección 15 de las normas de FCC. Dichos límites están designados para proporcionar una protección razonable contra interferencias dañinas en una instalación en un hogar. Este equipo genera, usa y puede irradiar energía de radiofrecuencia y, si no se instala y utiliza siguiendo el manual de instrucciones, puede causar interferencias dañinas en comunicaciones por radio.
Sin embargo, no hay garantía de que no habrá interferencias en una ubicación concreta. Si este equipo provoca interferencias dañinas en la recepción de radio o de televisión, lo cual se puede determinar encendiendo y apagando el equipo, se aconseja al usuario a corregir la interferencia tomando una o varias de las medidas siguientes:
• Reoriente o reubique la antena receptora.
• Aumente la separación entre el equipo y el receptor.
• Conecte el equipo a un enchufe o circuito diferente del circuito al que está conectado el receptor.
• Comuníquese con el representante o técnico de radio y TV con experiencia para obtener ayuda.

REGLAMENTO IC
Este dispositivo cumple con las normas de la Industria de Canadá licencia-exenta RSS-210. La operación está sujeta a las siguientes dos condiciones:(1) Este dispositivo no causa interferencia dañina y (2) este dispositivo debe aceptar cualquier interferencia recibida, incluida la interferencia que puede causar la operación no deseada de este dispositivo.

4 ACCESS CODE LIST
LISTA DE CÓDIGOS DE ACCESO

⚠ Do not pass your programming code to anyone else.
No proporcione su código de programación a nadie.

Programming code / Nuevo código de programación

Name / Nombre	User Code / Código de usuario